ORDITURA SEZIONE A-A

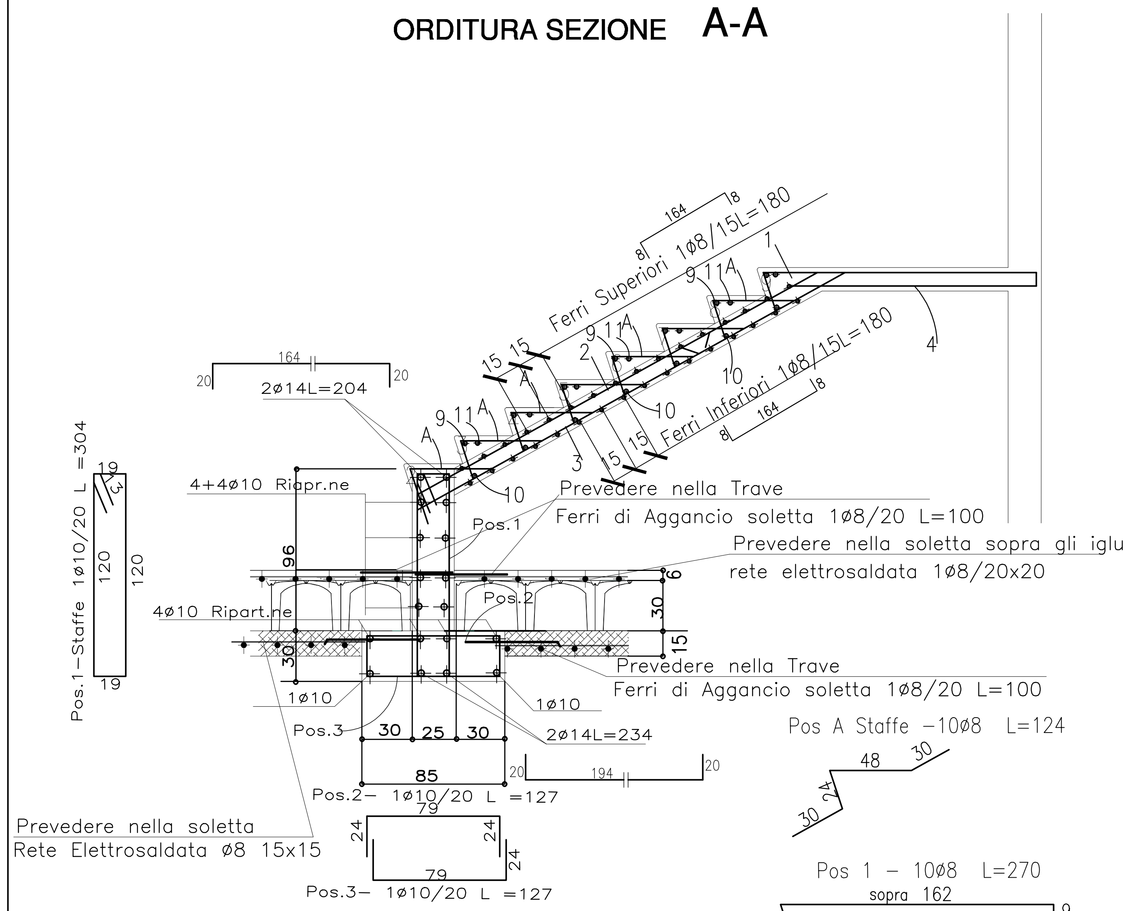

ORDITURA SEZIONE B-B

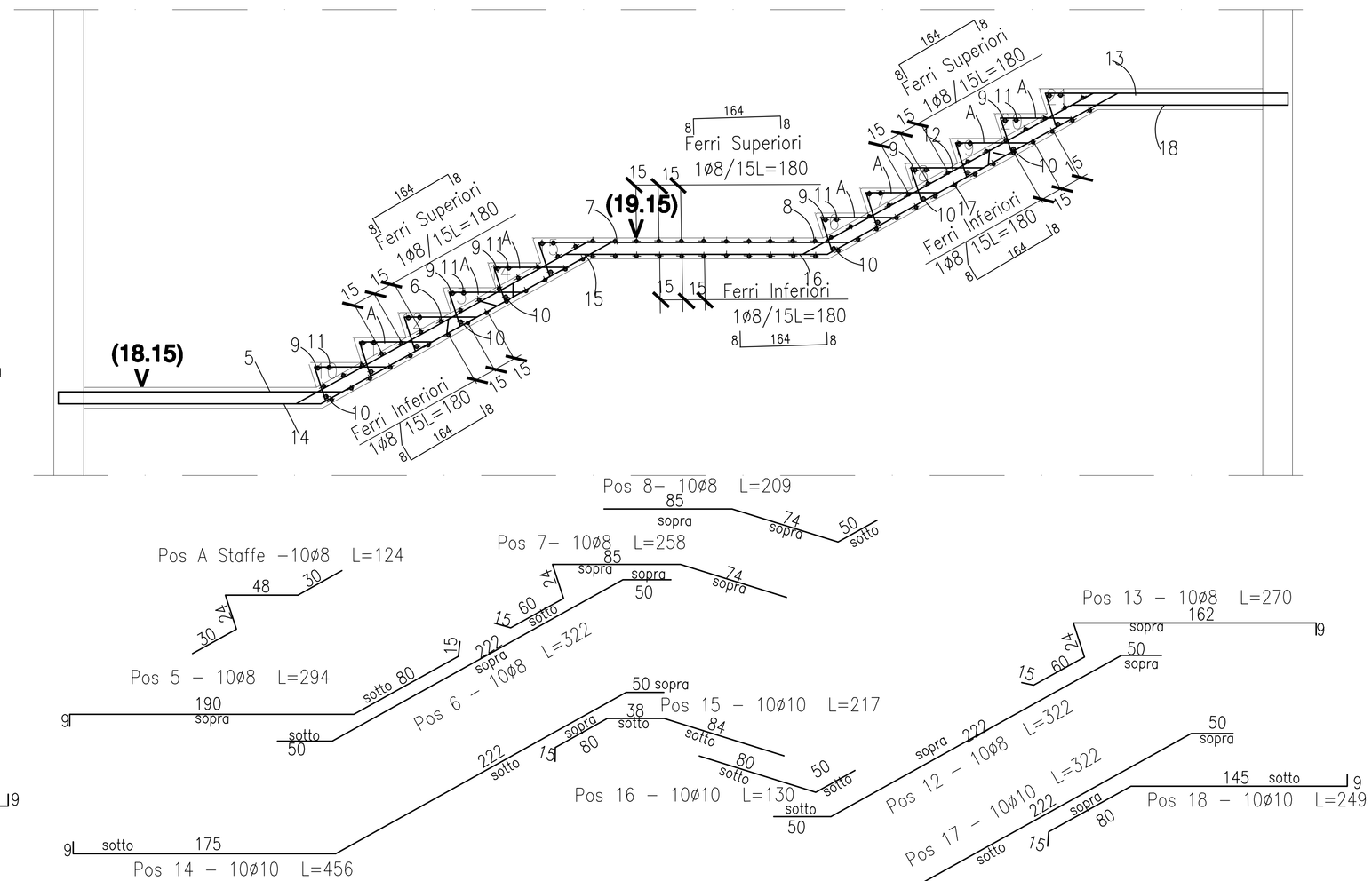

ORDITURA SEZIONE C - C

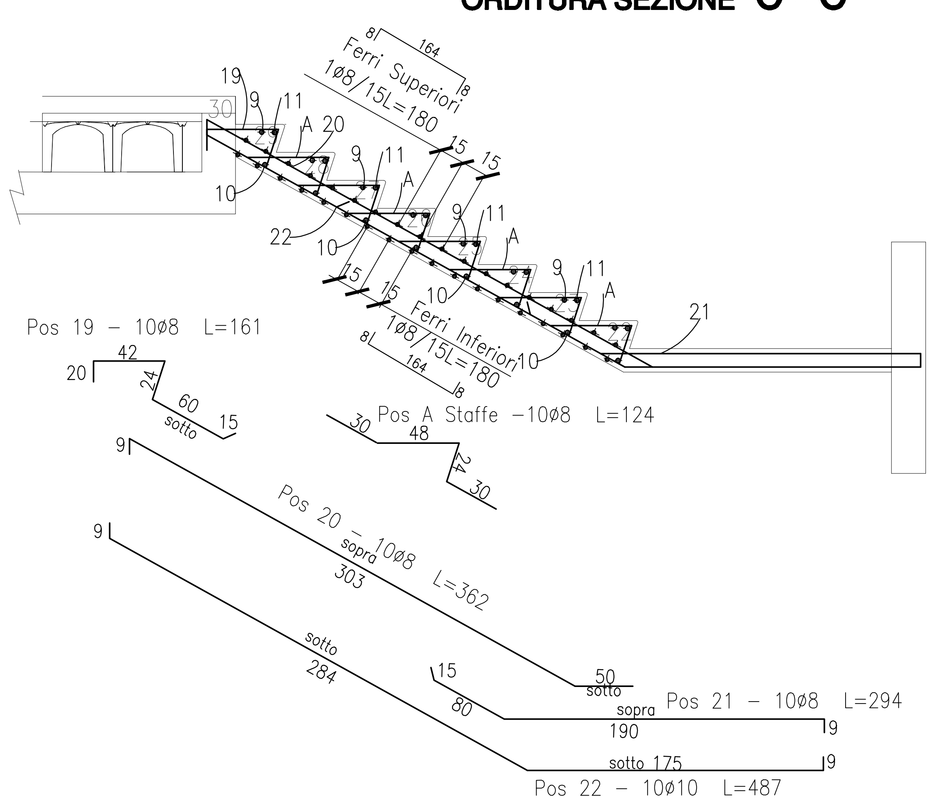

ORDITURA SEZIONE TRASVERSALE

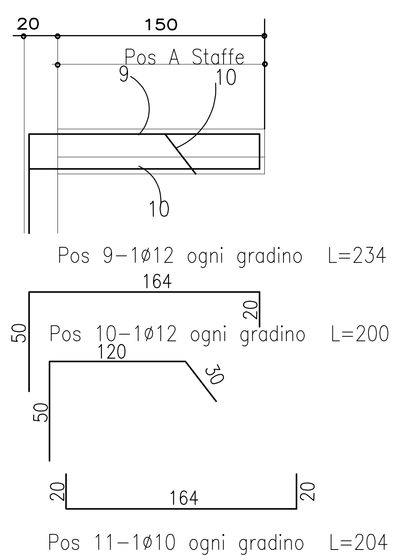

Vita Utile di Progetto	50 anni (Strutture di Classe III)
Classificazione Sismica	Zona sismica 3 Zonizzazione NTC 08 (ag/g = 0,073)
Tipo di Costruzione	(Cat. 2) Opere Ordinarie
Resistenza al Fuoco	R 90

CALCESTRUZZO per STRUTTURE in OPERA e GETTI INTEGRATIVI

Prestazione garantita in conformità alle UNI EN 206–1

Classe di Resistenza	C25/30 (ex R'ck 300 kg/cmq)	
Classe di Consistenza	S4 (Slump 160÷210 mm) Fluida	
Classe di Esposizione	FONDAZIONI	Classe XC2 Copriferro ≥3 cm
	ELEVAZIONI	Classe XC1 Copriferro ≥3 cm
Classe Contenuto in Cloruri	Cl 0,20÷0,40	
Diametro max. Inerti	Dmax <32 mm	
Eventuali Additivi	Superfluidificante (dos. <5 gr/kg cemento)	

ACCIAIO

Tondo ferro per C.A. B 450 C (ex FeB 44 K controllato in stabilimento)

N.B. Sarà cura del Direttore di Cantiere provvedere alla conservazione delle etichette di riconoscimento a corredo delle barre presagomate in fornitura

PRESCRIZIONI PER FORNITURE DI ACCIAIO PRELAVORATO

Prima della messa in produzione di quanto al presente elaborato grafico l'Appaltatore dovrà fornire al Committente ed alla Direzione Lavori i nominativi delle officine di "prelavorazione" dell'acciaio per C.A. coinvolte nelle forniture.
Preventivamente all'avvio dei lavori dette Officine dovranno presentare copia della seguente documentazione:

- ☐ "Attestazione di Denuncia Attività di Centro di Trasformazione" rilasciata dal Servizio Tecnico Centrale del Consiglio Superiore dei LL.PP.
- ☐ Certificazione UNI EN ISO 9001

Sarà obbligatorio per le Officine l'impiego di prodotti assoggettati a marcatura CE secondo le norme armonizzate UNI EN 10025, UNI EN 10210, UNI EN 10219–1 o comunque assoggettati al rilascio di Attestazione di Qualifica, sempre a cura del Servizio Tecnico Centrale del Consiglio Superiore dei LL.PP.

Rimane a carico del Direttore Tecnico di dette Officine garantire la rintracciabilità della provenienza dei materiali e delle prove eseguite su suddetti materiali.

VERIFICARE SUL POSTO QUOTE, MISURE E CORRISPONDENZE

modifiche		data	firma
- A -	Prima emissione	05.09.2017	RBX

STUDIO CANEPA ASSOCIATI
ing. Giovanni Canepa - arch. Maurizio Canepa - ing. Giovanni G. Canepa
Via Domenico Fiasella 16/22 - 16121 Genova- Tel. 010.561.227 - Fax. 010.585.064
e-mail: associati@studiocanepa.it - Codice Fiscale e Partita IVA 03783800109

SISTEMA CERTIFICATO UNI EN ISO 9001 N° 34402/16/S

COMMITTENTE
COMUNE DI MASONE
Piazza 75 Martiri, 1 - Masone GE
CITTA' METROPOLITANA DI GENOVA

STRUTTURALE / ESECUTIVO — CO MA

LAVORO
PIANO REGIONALE TRIENNALE DEGLI INTERVENTI DI EDILIZIA SCOLASTICA 2015/2017
LAVORI DI COMLETAMENTO DEL COMPLESSO SCOLASTICO
REALIZZAZIONE DI UNA SCUOLA MATERNA
LOCALITA' RONCO - VIA ROMITORIO 108 - MASONE (GE)

OGGETTO
ORDITURA SCALA INTERNA SU PIL12
DA QT. PIANO TERRENO 16.65 A QT. PIANO PRIMO 21.65

disegno n. **S.20**
revisione **A**

redatto	approvato		data	scala
RBX	JNR	C0249SCDISESTR020A	Agosto 2017	1:25